NFK

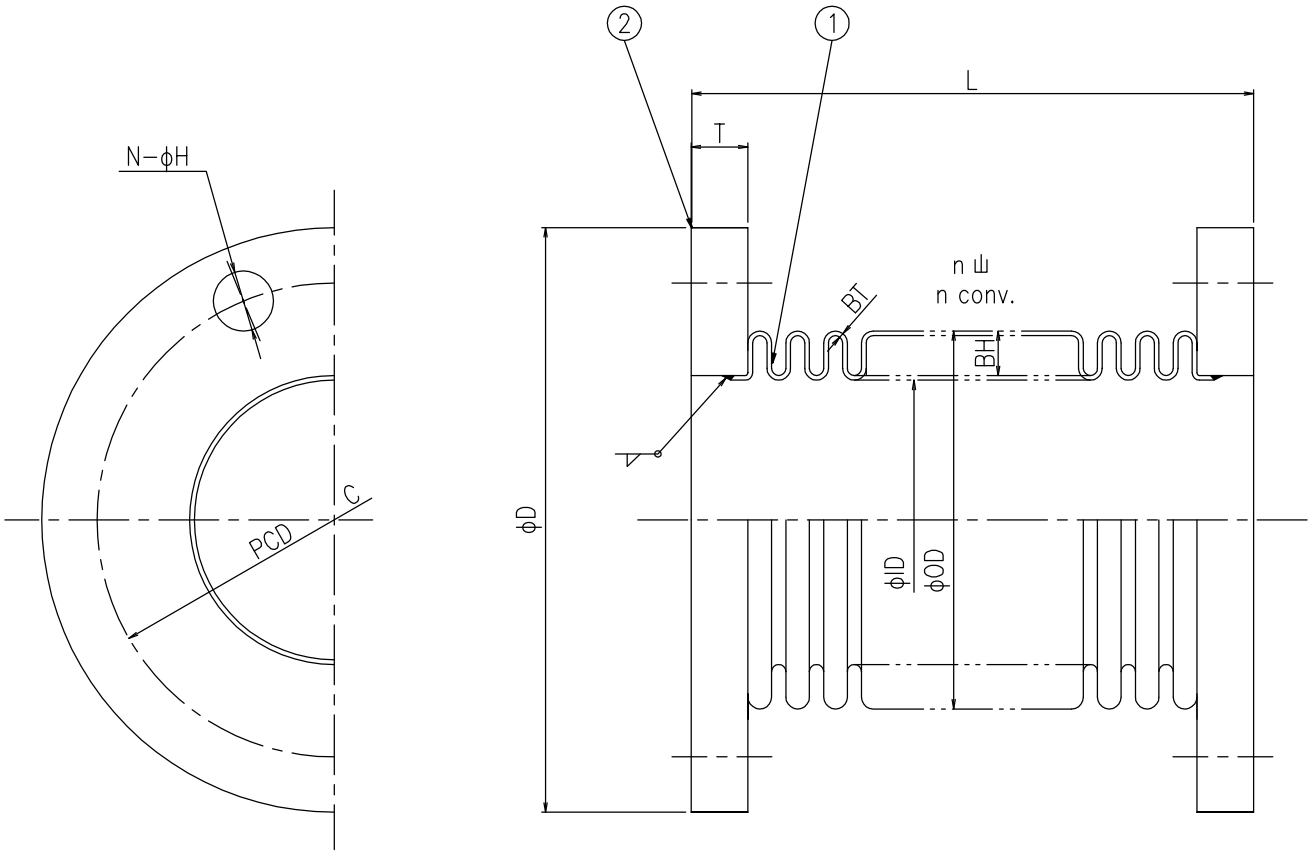

品番 No.	部品名称 Part name	材質 Material	数量 PCS	備考 Remarks
2	フランジ Flange	SS400/SUSF304 /SUSF316L/etc.	2	JIS5K/10K etc.
1	ベローズ Bellows	SUS304/SUS316L etc.	1	Type−iO

呼称径 Nominal dia.		フランジ Flange				ベローズ Bellows			長さ Length	数量 Q'ty
A	B	D	C	T	N−H	ID	OD	n	L	Q
50	2	各規格寸法に準拠 Conform to each standards.				59.5	75.0			
65	2-1/2					75.0	95.0			
80	3					88.0	110.0			
100	4					113.0	135.0			
125	5					138.0	161.0			
150	6					164.0	191.0			
200	8					216.0	243.0			
250	10					268.0	301.0			
300	12					317.0	354.0			

呼び径 Nominal dia.	別表(A) Table(A)	A	構造図 Structural drawing
全長 Length	別表(L) Table(L)	mm	
数量 Quantity	別表(Q) Table(Q)		名称 Title: NK−7900 エキスパンジョンジョイント Expansion Joint
設計圧力 Design pressure	−	MPa	
設計温度 Design temperature	−	℃	投影法 Projection / 尺度 Scale: Free
耐圧試験圧力 Hydraulic test	−	MPa	NFK OSAKA JAPAN 南国フレキ工業 株式会社 Nangoku flexible hose industry co.,ltd.
気密試験圧力 Pneumatic test	−	MPa	
適用流体 Applicable fluid	排ガス、空気、特殊ガス、水 Exhaust gas,Air, Particular gas,Water		
仕上げ Finished	材質による Depends on material		図番 Drawing No.: NFK−7900 △